PS
378-413

MF7200

Konventionelle Hochleistungsmähdrescher mit 8 Schüttlern
Alle Modelle auch mit Hangausgleich

VISION INNOVATION KOMPETENZ QUALITÄT ZUVERLÄSSIGKEIT VERTRAUEN ERFOLG VERPFLICHTUNG

MASSEY FERGUSON

Die Ernte kann beginnen

Bei der Produktion von Getreide spielen viele verschiedene Faktoren eine Rolle. Diese muss ein Landwirt beachten, um die größtmögliche Leistung zu erzielen und die Kosten möglichst gering zu halten.

Zu jedem Zeitpunkt des Wachstumszyklus einer Ackerkultur müssen wichtige Entscheidungen richtig getroffen werden, um die Produktionsziele zu erreichen.

Zur Erntezeit fließen all diese Entscheidungen in den tatsächlichen Ertrag ein, und es zeigt sich, ob das Erntepotenzial ausgeschöpft wurde und die Gewinnziele erreicht werden.

Zu solch einem entscheidenden Zeitpunkt und angesichts schwankender Ernte- und Wetterbedingungen ist die richtige Auswahl des Mähdreschers für den Ernteerfolg maßgebend.

Die neue CENTORA Mähdrescher-Baureihe von Massey Ferguson ist speziell für Ihre Ackerkulturen und Erntebedingungen ausgelegt, damit sich das Potenzial der Ackerfläche in greifbaren Ernteerfolg umwandeln lässt. Kosten minimieren, Gewinne erzielen und steigern – und das unter allen Erntebedingungen.

7282AL
MASSEY FERGUSON
CENTORA

PowerFlow – einzigartig unter allen Bedingungen

Das PowerFlow Schneidwerk ist das am besten arbeitende Schneidwerk, das heutzutage für einen Mähdrescher erhältlich ist. Seit 1976 hat sich das PowerFlow Schneidwerk tausendfach bewährt und macht die Ernte für den Landwirt nicht nur leichter, sondern auch profitabler.

Seine beiden Hauptmerkmale, der große Abstand zwischen Messer und Schnecke und die angetriebenen Förderbänder sorgen zusammen für eine gleichmäßige „Kopf-voran-Beschickung“ der Maschine. Dies funktioniert bei allen Erntegütern und unter allen Bedingungen.

Mit PowerFlow lassen sich die folgenden Steuerungssysteme einstellen:

Voreingestellte Schnitthöhe für müheloses Wenden am Vorgewende
Nur ein Klick ist erforderlich, um das Schneidwerk auf die voreingestellte Höhe abzusenken. Auf Doppelklick hin wird das Schneidwerk angehoben, um den Wendevorgang am Vorgewende zu optimieren.

Schnitthöhenregelung
Stellt während des Erntevorgangs die Schnitthöhe immer wieder neu ein, um so eine gleichmäßige Stoppelhöhe zu erreichen. Die Schnitthöhenregelung umfasst drei voreingestellte Höhen.

Auflagedruckregelung
Lässt das Schneidwerk der Bodenkontur folgen und hält so die gewünschte Schnitthöhe. Mithilfe der Auflagedruckregelung können Sie den Erntevorgang auch unter schwierigen Bedingungen sicher beschleunigen.

Auto Level-Schneidwerk
Stellt das Schneidwerk links und rechts permanent neu ein, sodass es sich den Konturen des Felds anpasst. Auch bei abfallendem Boden oder unebenen Feldern lässt sich die maximale Leistung erreichen.

Automatische Haspeldrehzahl
Stellt die Haspeldrehzahl auf die Geschwindigkeit des Mähdreschers beim Dreschen ein. Das von Ihnen ausgewählte Verhältnis zwischen Vorwärtsgeschwindigkeit und Haspeldrehzahl wir somit während des Erntevorgangs aufrechterhalten.

Hochgeschwindigkeits-messerbalken
Sie benötigen nicht nur ein äußerst effizientes Schneidwerk, sondern auch ein optimal schneidendes Messer. Für eine höhere Belastbarkeit sind die Messerfinger von oben und unten abgestützt. Durch das Schneiden „unten und oben“ kann hohe Schnittqualität unter beliebigen Erntebedingungen erreicht werden.

Rapsschnecke
Als Option kann eine Rapsschnecke angebaut werden, um den Gutfluss bei hochwachsenden Pflanzen zu optimieren. Diese hydraulisch angetriebene Schnecke wird oberhalb der Standardschnecke montiert. Sie ermöglicht eine beträchtliche Erhöhung der Vorwärtsgeschwindigkeit und beschleunigt die Rapsernte deutlich im Vergleich zu herkömmlichen Schneidwerken.

Die klappbaren Halmteiler können montiert werden, um die Arbeit zu beschleunigen und die Sicherheit zu erhöhen. Die Ährenheber lassen sich schnell aus ihrer Lagerstellung herausnehmen und am Schneidwerk installieren.

01

02

03

04

05

06

01 Überblick PowerFlow

02 Hochgeschwindigkeitsmesserbalken

03 Rapsschnecke

04 Klappbare Halmteiler

05 Multikuppler

06 Leicht zugängliche Antriebe vereinfachen die Wartung

Hochleistungsdreschwerk mit optimaler Abscheidung

Es handelt sich hierbei um das Herzstück der Maschine. Dresch- und Abscheidevorgänge finden zu 95 % hier statt. Dementsprechend wichtig ist eine gute Konstruktion.

Die einzigartige Konstruktionsweise von Dreschtrommel und -korb sorgt unabhängig vom Erntegut für maximale Dresch- und Abscheideleistung.

Auf der Dreschtrommel sind acht Schlagleisten montiert. Die Schlagleisten sind verstärkt und dadurch extrem robust und langlebig. Durch die schwere Konstruktionsweise erhöht sich die Schwungmasse, sodass der sanfte, gleichmäßige Erntegutfluss aufrechterhalten bleibt.

Der Widerstandsfähige Dreschkorb weist viele Funktionen auf, die eine saubere Druschleistung ermöglichen. Eine Dreschkorbverlängerung die den Dreschvorgang frühzeitig startet, ist vorne am Dreschkorb befestigt.

Der Abstand zwischen der Dreschkorbverlängerung und der ersten Dreschkorbleiste ist nicht veränderlich. Dies sorgt für eine hohe Reibwirkung, sodass Entgrannerplatten bei schwer dreschbarem Erntegut nicht erforderlich sind.

Einfachheit Dank des Rotationsabscheiders
Drehzahl und Korbabstand des Rotationsabscheiders lassen sich leicht einstellen:

Hohe Drehzahl und geringer Abstand für schweres Stroh und feuchte Witterung werden eingestellt, um verfangene Körner loszulösen, bevor das Stroh „aufgelockert“ und den Strohschüttlern zugeführt wird.

Je nach Erntebedingung oder auch Strohanforderungen kann man das Zusammenspiel zwischen Dreschkorb und Rotationsabscheider einstellen.

Constant Flow ermöglicht einen „intelligenten“ Erntebetrieb
Um die Leistung zu steigern, ist es wichtig, dass der Mähdrescher gleichmäßig ausgelastet wird. Wenn das Erntegut weniger wird, benötigt der Mähdrescher mehr Material, um den Betrieb mit voller Leistung weiterzuführen.

Diese Leistungsoptimierung erreicht Constant Flow durch die Ermittlung der Last an der Dreschtrommel. Je nach Belastung der Dreschtrommel optimiert Constant Flow die Geschwindigkeit des Mähdreschers.

Die Leistung lässt sich für viele Ackerkulturen um bis zu 15 % steigern.

Ausstattungsmerkmale und Eigenschaften

Schwere Dreschtrommel mit acht verstärkten Dreschtrommelleisten:
Merkmal: Hohe Schwungmasse, Gleichmäßige Leistung bei konstanter Drehzahl.
Vorteile: Lange Nutzungsdauer.

Vorteile des Dreschkorbs:
Merkmal: Druschleistenverlängerung, Frühe Dreschwirkung, 1,06 m^3 Dreschkorbfläche, 117° Dreschkorbumschlingungswinkel.
Vorteile: Ermöglicht gute Getreidequalität bei maximaler Abscheideleistung.

Einfaches Einstellen des Korbabstandes über das Bedienterminal
Merkmal: Elektrische Einstellen des Korbes während des Erntebetriebs.
Vorteile: Optimale Druschleistung.

Rotationsabscheider
Merkmal: Einfaches Anpassen an Ackerkulturen und Bedingungen, Größtmögliche Abscheidung, Optimale Strohqualität.
Vorteile: Flexible Anpassung an alle Erntebedingungen.

01

02

03

04

01 Das einzigartige Dreschsystem von Massey Ferguson

02 Constant Flow-Drehzahlsensor an Riemenscheibe

03 Verstärkte Dreschtrommelleiste

04 Das massive Drei-Trommel-Dreschsystem

HiStream 100 Getreide-Management-System

Das HiStream 100 Getreide-Management-System ist für einen Durchsatz von bis zu 100 Tonnen pro Stunde ausgelegt.

Die Getreidereinigung beginnt auf den beiden Vorbereitungsböden. Der große Hub sorgt für eine effiziente Bewegung großer Volumina von Korn und Spreu.

Die von massiven Stützen getragenen Böden beginnen mit dem Reinigungsvorgang. Dabei wird die leichtere Spreu in der Mischung nach oben bewegt.

Die Zwei Siebe sorgen zusammen mit dem Gebläse dafür, dass die gesamte Spreu aus der Maschine herausgeblasen wird. Die elektronisch einstellbaren Siebe in Kombination mit dem Luftstrom ermöglichen die volle Kontrolle über die endgültige Kornqualität.

Das Überkehrmaterial wird vom separaten Nachdrescher verarbeitet, der gleichmäßig das ausgesdroschene Korn direkt auf den Stufenboden verteilt. Das Korn und Stroh vermischt sich dabei nicht.

Ausstattungsmerkmale und Eigenschaften

Separater Nachdrescher
Merkmal: Drischt das Getreide nach und vermischt das Korn nicht mit Stroh.
Vorteile: Verbesserte Leistung.

Elektrische Anpassung der Siebe über das Bedienterminal
Merkmal: Einfach einstellbar während des Dreschens, einfach änderbare Einstellungen für verschiedene Ackerkulturen.
Vorteile: Größtmögliche Leistung.

Gute Verteilung durch Stufenböden
Merkmal: Weniger Kornverlust an Hängen.
Vorteile: Die Hangstege ermöglichen eine gezielte Windführung wodurch eine Siebüberladung verhindert wird.

Reinigung und Siebe
Merkmal: Einfache Reinigung und Wartung durch die optimale Zugänglichkeit.
Vorteile: Sauberste Reinigung auch unter schwierigen Bedingungen.

Großer Korntank
Merkmal: Der Korntank ist leicht zugänglich und leicht zu reinigen und damit schnell auf anderes Erntegut umstellbar. Minimale Stillstandszeit, vor allem bei der Grassamenernte. Die einfache Bedienung der Entleerungsschnecke macht das Entladen unkompliziert, z. B. lässt sich die Schnecke per Doppelklick auf den Knopf zum Zurücksetzen der Schnecke einfahren.
Vorteile: Einfache Kontrolle über das Bedienterminal.

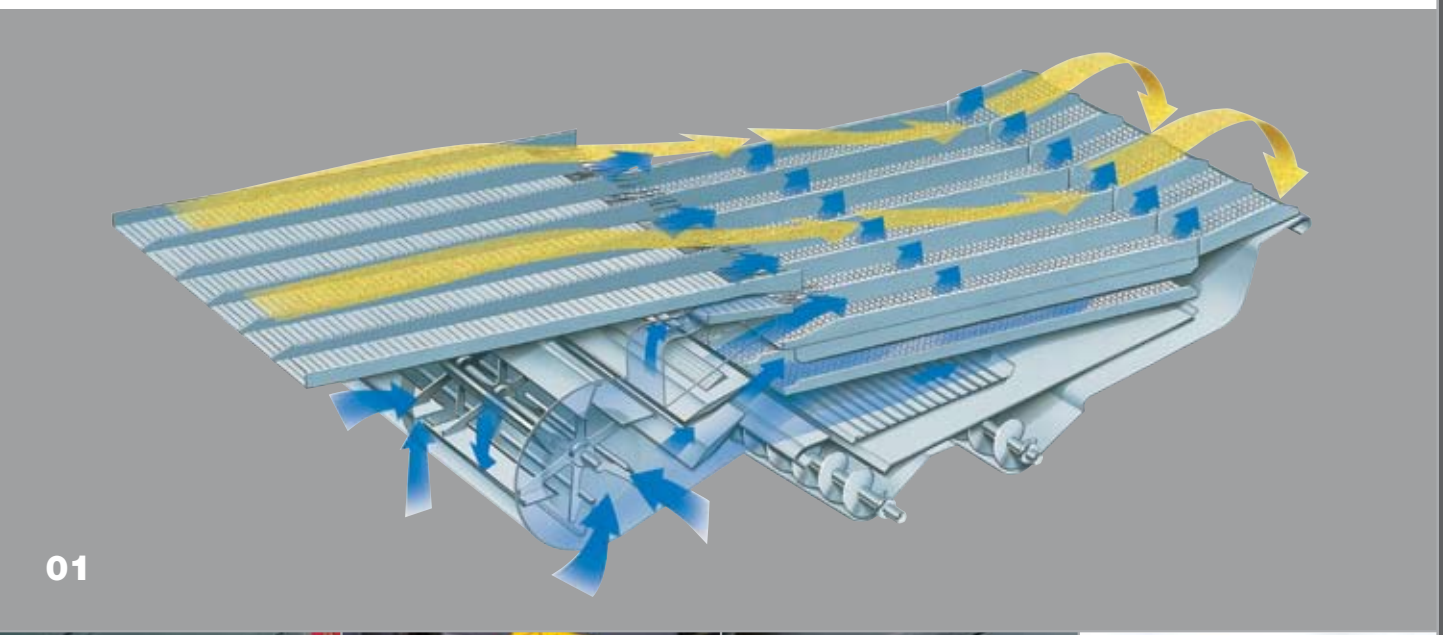

01

02

03

04

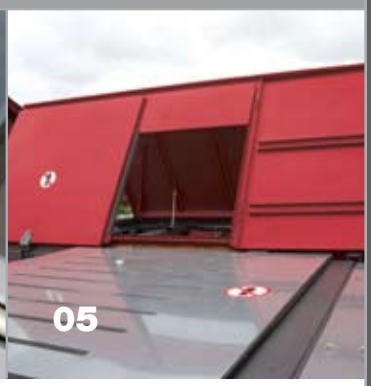

05

Acht Schüttler: Das Konzept für mehr Durchsatz bei gleichzeitig höherer Strohqualität

Das Acht Schüttler System mit acht Schüttlern, das es exklusiv von Massey Ferguson gibt, erhöht die Bewegungen der Schüttlerhorden um 33% im Vergleich zu Systemen mit sechs Schüttlern.

Die Strohschüttler transportieren das Stroh zuverlässig weiter. Dabei werden die in der Strohmatte hängenden Körnerreste ausgeschüttelt und der Reinigung zugeführt. Die Behandlung des Ernteguts erfolgt durch die acht Schütter sehr schonend. Dadurch ergibt sich für die Weiterverarbeitung des Strohes eine einzigartige Strohqualität.

Müheloses Ballenpressen
Die optimale Strohbehandlung des CENTORA Mähdreschers ermöglicht nicht nur eine einzigartige Strohqualität, sondern auch einzigartige Strohmengen. Dieses Stroh wird mühelos von der Pick-up aufgenommen. Durch das umlegen von dem Strohleitblech über einen Hebel wird das Stroh zum Häcksler umgeleitetet.

Strohmanagement: der Schlüssel zu niedrigeren Kosten
Die Centora Mähdrescher sind serienmäßig mit einem leistungsstarken 8-sterne Hochlesistungshäcksler ausgerüstet der ideal ist für minimale Bodenbearbeitung.

Dieser 8-Stern Strohhäcksler hat serienmäßig gezahnte Messer und ermöglicht durch die hohe Geschwindigkeit eine einzigartige Häckselqualität.

Infolgedessen ist die Mindestschnittlänge für das Stroh sehr gering. Das Stroh ist dadurch optimal zerkleinert, was Kultivierungssystemen mit minimaler oder gar keiner Bodenbearbeitung besonders entgegenkommt.

Der Strohhäcksler
Der Häcksler kann auch große Mengen Stroh über eine Breite von 9 m verteilen. Durch eine zusätzliche, leicht zuschaltbare „Doppelhäckselleiste“ kann die Häckselleistung zusätzlich verbessert werden.

Der Spreuverteiler
Ganz gleich, ob beim Häckseln oder bei der Schwadablage: Der Spreuverteiler legt das Häckselgut zuverlässig auf die gesamte Schneidwerkbreite ab.Der Spreuverteiler lässt sich bequem nach oben klappen, wenn der Fahrer an den Sieben arbeiten muss (optional beim MF 7280).

Elektrische Steuerung der Verteilerbleche
Bequem von der Kabine können per knopfdruck die Verteilerflügel des Hochleistungshäckslers elektrisch verstellt werden.

01 Die einzigartige Konstruktionsweise mit acht Strohschüttlern

02 Ballenpressen leicht gemacht mit dem Mähdrescher MF 7200 CENTORA

03 8 Sterne Hochleistungshäcksler für minimale Bodenbearbeitung mit zusätzlicher „Doppelhäckselleiste"

04 Einfaches Einschalten des Strohhäckslers

Auto Level-Mähdrescher: Immer die maximale Durchsatzleistung

Beide CENTORA-Mähdrescher sind als Auto Level-Maschinen erhältlich, der automatische Hangausgleich gleicht Gefälle von bis zu 12 % aus.

Ideal zum Arbeiten an steil abfallenden oder hügeligem Gelände. Der Mähdrescher arbeitet immer mit dem größtmöglichen Wirkungsgrad.

Das Auto Level-System wird über das Bedienterminal Datavision gesteuert und nivelliert während der Fahrt die Maschine und Schneidwerk aus. Es kann einfach über das Bedienterminal eingestellt und manuell ausgesetzt werden, um gegebenenfalls größere Hindernisse zu umfahren. Es arbeitet mit den Bedienelementen des Schneidwerks zusammen.

Der Mähdrescher bleibt in der Waage. Hierdurch arbeitet nicht nur die Maschine mit voller Produktivität und geringen Verlusten bei höchsten Hangstabilität.

Durch den Ausgleich der gesamten Maschine ist eine effiziente Leistung des gesamten Dresch und Abscheidesystems gewährleistet.

01

02

03

01 Auto Level beim Ernteeinsatz

02 Standardmähdrescher mit Auto Level-Schneidwerk

03 Auto Level-Mähdrescher. Der Mähdrescher bleibt in der Waage, da die starken Portalachsen die Haglage ausgleichen.

Der Ideale Fahrerplatz

Die komfortable Ausstattung und Geräumigkeit der Kabine des MF 7200 CENTORA sorgt für ein erstklassiges Arbeitsklima. Die Ergonomie sind Voraussetzung für einen langen leistungsfähigen Arbeitstag.

Der Arbeitsplatz der Maschine ist ein wichtiger Bestandteil des Mähdreschers. Nur ein Fahrer der sich den ganzen Tag wohl fühlt kann seine volle Leistung bringen. Die neue Centora Kabine ermöglicht Ihnen diese Freude an der Arbeit. Frei von Vibrationen und Lärm können Sie ungestört Ihre Erntearbeit verrichten. Getönte Scheiben und Klimaanlage gehören zur Standardausstattung. Die elektronischen Bedienelemente sind allesamt ergonomisch angelegt.

Machen Sie es sich bequem!
Der serienmäßig luftgefederte Sitz eignet sich für jeden Fahrer – unabhängig von dessen Größe oder Gewicht. Die neue 3D-Lenksäule (Neigen, Teleskop, Steigung) lässt den Fahrer seine optimale Arbeitsposition finden. Zusätzlich hierzu gibt es einen bequem gepolsterten Beifahrersitz.

Eine perfekte Position – egal ob Tag oder Nacht
Acht serienmäßige-Arbeitsleuchten sorgen für Produktivität zu jeder Tages- und NAchtzeit ohne Einbußen bei Komfort und Sicherheit.

Schnelles, präzises Entladen
Der Fahrer kann das Abtankrohr optimal einsehen und muss sich nicht umständlich nach vorne lehnen. Der Schalter zum Entladen ist gesichert, um ein versehentliches Einschalten zu verhindern.

Absolute Kontrolle
Der Multifunktionshebel ist in die Armlehne des Sitzes eingelassen und macht das Einstellen der Betriebsfunktionen bequem und einfach.

Das Bedienterminal Datavision lässt er sich je nach den Bedürfnisse des Fahrers einstellen. Über den Multifunktionshebel kann man nicht nur das Bedienterminal ansteueren, sondern auch die Entleerungsschnecke aus- und wieder einfahren.

Schneller Zugriff auf alle Maschinenbereiche
Mit nur vier Schmierpunkten geht Ihnen die Wartung der Maschine gut von der Hand. Unsere Ingenieure haben den CENTORA so konstruiert, dass er möglichst lange Erntearbeit leistet und die unproduktive Arbeitszeit auf ein Minimum gesenkt wird.

Die robuste Motorabdeckung bietet sicheren Zugriff zum Korntank und schützt den Motor vor Witterungseinflüssen. Wenn die Abdeckung geöffnet wird, sind die Wartungspunkte für den Motor uneingeschränkt zugänglich. Die Kühlluft für den Kühler wird effektiv vom Staubabscheider gefiltert. Zum Reinigen kann man schnell und einfach vom Motorraum her zugreiffen.

Die zweiteiligen Seitenverkleidungen ermöglichen einen sicheren und unbeschränkten Zugang zur Routinewartung. Über eine abnehmbare Leiter für den Motorraum kann der Fahrer jede Stelle erreichen.

01 Geräumige, ergonomische Kabine

02 Multifunktionshebel

03 Große Öffnungen in der Seitenverkleidung ermöglichen eine schnelle und einfache Wartung

04-05 Die abnehmbare Aufstiegsleiter ermöglicht einen schnellen und einfachen Zugang

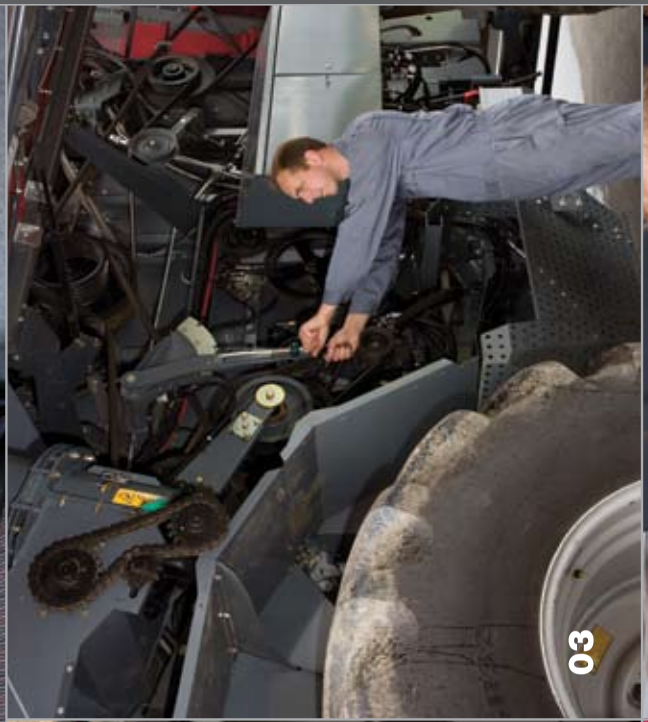

Datavision

Die Einstellung und Überwachung des Mähdreschers erfolgt komplett über das Datavisonsterminal in der Kabine. Die benutzerfreundliche Menüführung erlaubt die einfache und komfortable Bedienung des gesamten Mähdreschers.

Was kann Datavision für Sie tun?
Die Bildschirmposition lässt sich individuell nach Bedürfnis einstellen und besitzt eine klare und einfach lesbare Anzeige.

Durch sie kann sich der Fahrer acht verschiedene Funktionen seiner Wahl gleichzeitig anzeigen lassen, um das Optimum herauszuholen.

Wichtige Einstellungen wie das Einstellen der Siebe oder auch die Anpassung des Korbabstandes können Sie bequem und komfortabel über das Bedienterminal erledigen.

Datavision vereinfacht die Bedienung, da das System einen klaren Referenzpunkt besitzt. Alle wichtigen Informationen sind durch das große Bedienterminal gut sichtbar und zeigen den Fahrer alle wichtigen Informationen.

Integrierte Schutz-und Warnsysteme der Datavison informieren den Fahrer rechtzeitig vor möglichen Schäden.

Durch die Schutzvorrichtungen und Warnmeldungen durch das Bedienterminal wird der Fahrer gegebenenfalls frühzeitig informiert.

Durch die Diagnosefunktion sparen Sie und Ihr Händler bei der Wartung oder Fehlerbehebung enorm Zeit.

Die Datavison liefert Informationen zum Ertrag und Mähdrescherleistung, die für teilflächenspezifische Pflanzenproduktion grundlegend sind.

Niemand besitzt mehr Erfahrung als Massey Ferguson, wenn es darum geht, die Feldleistung von Mähdreschern zu messen.

Dies bedeutet, dass Sie von dieser Erfahrung profitieren können, indem Sie sich für eines der von uns angebotenen, integrierten Systeme für Ertragskartierung und Datenerfassung entscheiden.

01 Datavision: : Einfachste Bedienung hocheffizienter Technologie per Knopfdruck.

01

Kundendienst

Spezieller Service und besondere Dynamik

Massey Ferguson steht als globale Marke für Maschinen, die auf der ganzen Welt im Einsatz sind. Hinter jeder Massey Ferguson-Maschine steht der starke Service der Kundendienstabteilung von AGCO.

Branchenspezifische Vergleiche zeigen, dass AGCO seine Kunden mit Ersatzteilen und Kundendienst auf Weltklasse-Niveau versorgt. Dies gilt insbesondere für den technischen Kundendienst für unsere Erntemaschinen, egal ob während oder außerhalb der Erntezeit.

Höchstleistungen während der Erntezeit
Der MF Erntedienst ist extrem flexibel und passt sich unmittelbar an ändernde Bedingungen an. Die Gesamtheit der Ernteerfahrungen aus jedem Land wird dazu genutzt, den umfangreichen Service ständig weiterzuentwickeln. Zu den wichtigsten Bestandteilen zählen:

- ein spezielles Ernteersatzteillager, das optimale Ersatzteilversorgung und -verfügbarkeit garantiert und direkt und schnell logistische Informationen herausgibt.
- das rund um die Uhr besetzte Lager von AGCO Parts und die Kundendiensteinrichtungen für den europäischen Mähdreschermarkt von MF.
- für Händler rund um die Uhr direkter Zugriff auf den Online-Ersatzteilshop mit allen Ersatzteilen aus dem gesamteuropäischen Lagernetzwerk.
- außergewöhnliche Services wie kurze Lieferzeiten, Spezialtransport, „Eurodirect“-Lieferungen in ganz Europa an MF-Händler und -Kunden sowie Abholservice
- spezialisierte Techniker mit Expertenproduktwissen, die lokale Märkte unterstützen.
- Engagement der Händler vor Ort für bestmöglichen Service durch Ersatzteilservice und Kundendienst, die auch außerhalb der gewohnten Öffnungszeiten erreichbar sind.

Eigenständig zu jeder Jahreszeit
Wir sehen es als selbstverständlich an, dass sich der Kundendienst für unsere Erntemaschinen nicht auf die Erntezeit beschränkt.

Besitzer eines jeden Massey Ferguson-Mähdreschers profitieren bei AGCO Parts von einem ganzjährigen Angebot an hervorragenden Standardlösungen und speziellen Wartungspaketen:

- Branchenweit führende Ersatzteilversorgung durch die moderne Lagerverwaltung und Logistik von AGCO Parts.
- Originalersatzteile von AGCO Parts, dem einzigen Originalhersteller, damit heute und auch morgen alles passt.
- Qualifizierte Teilespezialisten und bestens geschulte Servicetechniker bieten einen spezialisierten Kundendienst und technische Lösungen.
- Kundendienstlösungen für Maschinen jeden Alters ermöglichen für jeden Einsatzbereich die maximale Betriebszeit.
- Schwerpunkt auf vorbeugender Wartung durch umfassende Inspektionen vor und nach der Erntezeit.
- Langfristige Zuverlässigkeit durch Inspektions- und Wartungspakete mit gutem Preis-Leistungs-Verhältnis.

Der AGCO Kundendienst schneidet die jeweils beste Lösung auf die Bedürfnisse des Kunden zu und bietet Ersatzteile und Services auf Weltklasse-Niveau an: Vor-Ort-Service für eine weltweite Marke.

01-02 Der AGCO Kundendienst stellt Ihre Einsatzsicherheit während der Ernte kompromisslos sicher und minimiert das Ausfallrisiko

03 „Weltklasse-Kundendienst“

04-05 „Branchenweit führende Ersatzteilversorgung durch AGCO Parts“

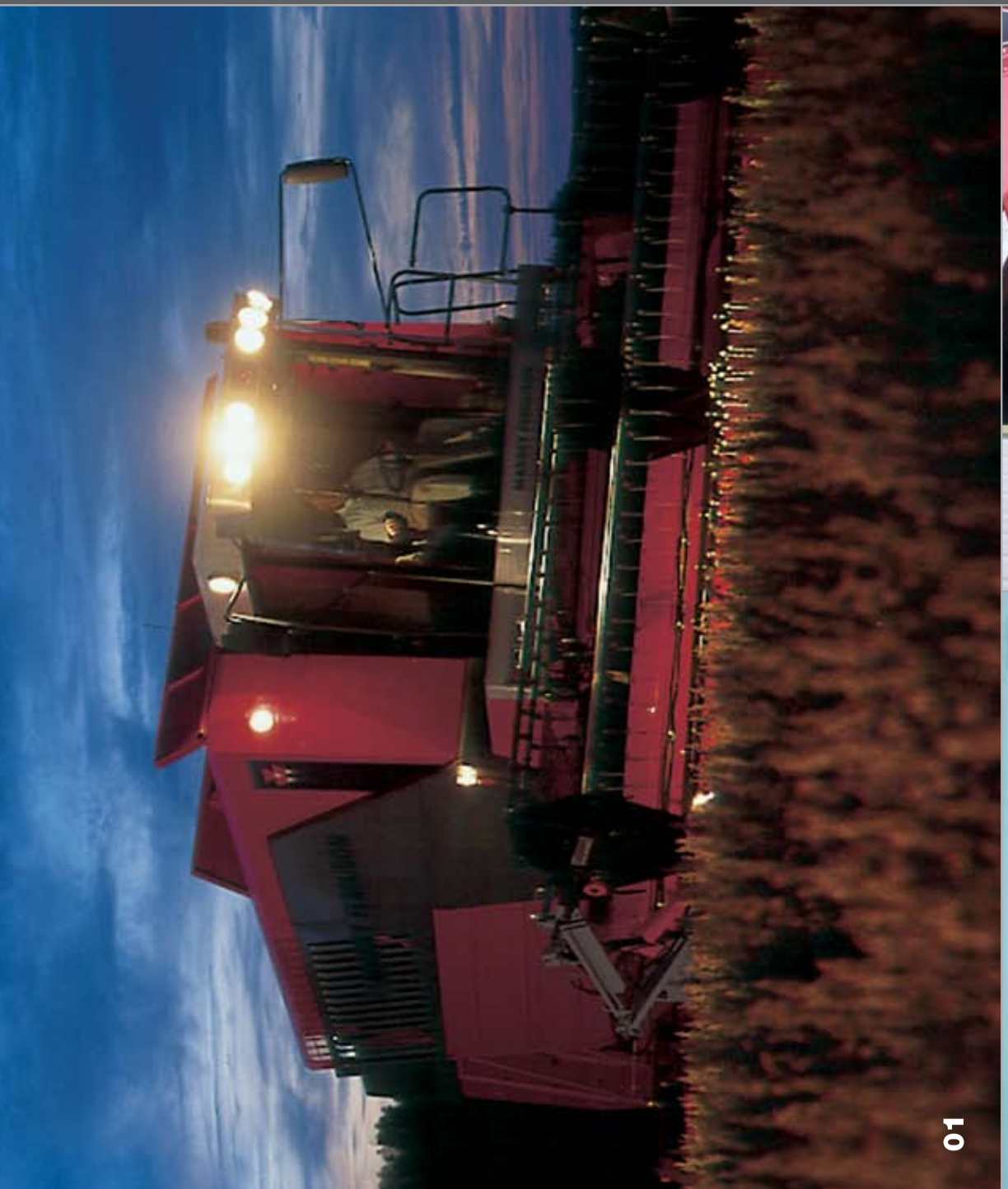

01

02

03

04

05

06

Unser Versprechen an Sie

Bei Massey Ferguson lautet unser Auftrag seit dem Tag der Unternehmensgründung, zuverlässige und innovative Maschinen zu konstruieren, entwickeln und fertigen. Maschinen, die einen guten Ruf auf der ganzen Welt genießen!

VISION
Unsere Vision für die Welt der Landmaschinen ist seit jeher unerschüttert: die Produktion innovativer Lösungen für professionelle Landwirte zur Ernährung der Welt. Massey Ferguson steht mit seinem hohen Wiedererkennungswert für technischen Fortschritt, Weiterentwicklung, strenge Qualitätsprüfungen und hochwertige Fertigung für ausnahmslose Zuverlässigkeit und effiziente Arbeit.

INNOVATION
In Sachen Innovation waren wir schon immer einen Schritt voraus. Unser Gründer Harry Ferguson ist der beste Beweis dafür. Durch fortwährende Umfragen und Analysen der Kundenbedürfnisse sind unsere Produkte so ausgelegt, geprüft und produziert, dass sie Ihre Produktivität, Ihre Effizienz und Ihren Komfort steigern, um die Grenzen der Landmaschinentechnik immer wieder zu überschreiten. Vom einfachsten Tastendruck bis hin zu technologischen Innovationen bei Motor- und Getriebeeffizienz streben wir nach einer Vereinfachung der Bedienung für den Fahrer.

KOMPETENZ
Massey Ferguson ist die wohl meistverkaufte Traktormarke der Welt, sodass wir uns in der Landwirtschaft als führend bezeichnen dürfen. Wir haben für unsere branchenführende Technologie und unsere Fortschritte im Bereich der Konstruktion eine Vielzahl an Auszeichnungen gewonnen und treiben unsere Entwicklung immer im Sinne der Umwelt und der Wirtschaftlichkeit voran.

QUALITÄT
Ein Qualitätsprodukt ist von bestimmten unverkennbaren Eigenschaften abhängig. Bei Massey Ferguson beginnt der Unterschied bereits am Zeichenbrett und setzt sich von dort aus fort. Jede Stufe der Fertigung, von der Montage über die Prüfung bis zur Beschaffung der bestmöglichen Komponenten, erfordert Perfektion. Unsere Produkte und Dienstleistungen erfüllen die strengsten Normen, damit wir unser Versprechen mit aller Zuversicht halten können.

ZUVERLÄSSIGKEIT
Eine Massey Ferguson-Maschine erblickt erst dann das Tageslicht, wenn wir uns zu 100 Prozent sicher sind, dass sie Ihre hohen Anforderungen erfüllt. Erst nach den strengen und akribischen Prüfungen in der Simulation wie im Feld dürfen unsere Produkte das Werk verlassen. Gleich, welche Extremeinsätze Ihr Traktor täglich in jeder Saison verrichten muss, wir haben seine Grenzen garantiert bereits getestet und überschritten.

VERTRAUEN
Die Landwirtschaft ist in hohem Maße abhängig von äußeren Einflüssen, daher sorgen wir dafür, dass Sie bei Bedarf und besonders in den kritischen Jahreszeiten unseren Service erhalten. Verlassen Sie sich auf die Nachhaltigkeit von über 3200 Händlern in 140 Ländern mit dem umfassenden Maschinenvertriebsnetz. Werden Sie ein Mitglied der engagierten Spezialistenfamilie, um echten, hochwertigen Service zu erfahren. Wir lassen Sie nicht im Regen stehen – bis hin zur Finanzierung bieten wir die individuelle Lösung. Mit AGCO Finance bieten wir maßgeschneiderte Finanzierungsmöglichkeiten. Weitere Informationen erhalten Sie bei Ihrem Vertriebspartner vor Ort.

ERFOLG
Hier bei Massey Ferguson ist unser Erfolg mit vielen Dingen verbunden. Er spiegelt sich wider in allem, was wir tun. Er ist Teil unserer Tradition, unseres einzigartigen Produktdesigns und unseres nachhaltigen Kundenservice.

VERPFLICHTUNG
Wir engagieren uns intensiv dafür, die höchsten Erwartungen zu erfüllen und hochwertige, zuverlässige Produkte mit innovativen Merkmalen zu fertigen, die mit optimalen Servicepaketen unterstützt werden. Letztlich widmen wir uns Ihrem fortwährenden Wachstum und Ihrer Rentabilität, indem wir den Bedürfnissen mit Professionalität und Qualität begegnen.

Wahre Stärke kommt von Innen

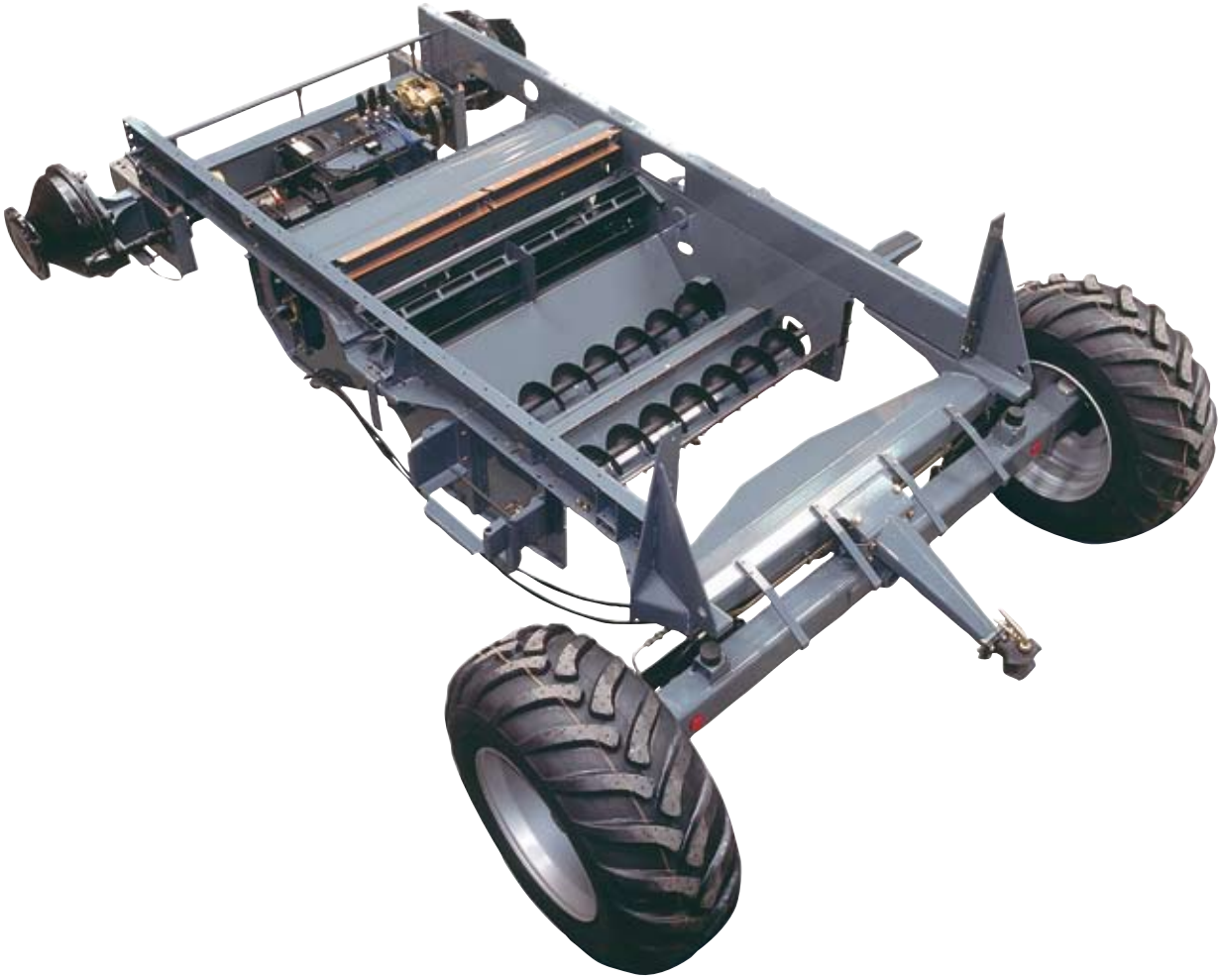

Die MF 7200 CENTORA Mähdrescher verfügen alle über ein sehr robustes Fahrgestell. Die hohen Qualität von Design- und Konstruktionsstandards in unserer Fabrik im dänischen Randers sorgen für eine permanent hohe Qualität.

Der Centora Mähdrescher besteht aus einem soliden H-Rahmen. Diese massive Bauweise garantiert die hohen Qualitätsansprüche von Massey Ferguson.

Durch die Verbauung Pulverlack überzogener Teile wird dafür gesorgt, dass die Maschine nicht nur gut aussieht, sondern sich auch unter schwierigsten sowie langanhaltenden Einsatzbedingungenedingungen als extrem robust und unanfällig erweist und Ihnen letztendlich einen hohen Wiederverkaufspreis sichert.

Die Erntezeiten werden immer kürzer, und Stillstandszeiten müssen auf ein Minimum reduziert werden. Aus diesem Grund haben die Ingenieure von Massey Ferguson Komponenten wie Riemen, Wellen und Lager überspezifiziert, indem sie sie von der ursprünglichen Spezifikation ausgehend für die nachfolgende Größe auslegten. Dies sorgt für die Langlebigkeit jeder einzelnen, sorgfältig durchdachten Komponente und spart Ihnen Zeit und Geld bei Ihrer Feldarbeit.

Allesamt gute Gründe für eine Investition und dafür, sich der Massey Ferguson-Familie anzuschließen, Um die Vorteile einer zuverlässigen Maschine wirklich nutzen zu können.

Technische Daten

PowerFlow Schneidwerkbreite	MF 7280/7280 AL	MF 7282/7282 AL
620 (6,2 m)	❍	❍
680 (6,8 m)	●	❍
770 (7,7 m)	❍	●
920 (9,2 m)	❍	❍
Dreschsystem		
Dreschtrommel – B/D	1680/600	1680/600
Anzahl der Schlagleisten	8	8
Dreschkorbfläche	1,18 m²	1,18 m²
Rotationsabscheider	●	●
Strohschüttler		
Strohschüttler	8	8
Reinigungssystem		
Gesamtfläche (m²)	5.3	5.3
Siebeinstellung	●	●
Überkehr	Nachdreschsystem	Nachdreschsystem
Korntank		
Füllmenge – Liter	9500/9500	10500/9500
Entleerung	Obenentleerung	Obenentleerung
Strohhäcksler		
Minimale Bodenbearbeitung 108 Messer	●	●
Elektrische Verteilerbleche	❍	●
Spreuverteiler	❍	●
Motor		
Fabrikat/Typ	SISU 8,4	SISU 8,4
Leistung – PS	378*	413*
Füllmenge Kraftstofftank – Liter	750	750
Reifen		
Vorn	650/75R32 - 800/65R32	800/65R32
Hinten	500/60 - 26.5	500/60 - 26.5
Breite ohne Schneidwerk		
Kein Auto Level	650/75R32=3500	800/65R32=3800
Auto Level	620/75R34=3480	800/65R32=3882
Gewicht - kg inkl. Standardschneidwerk		
ohne Häcksler und Spreu	16430	16540

● = Standard
❍ = Option
* einschließl. 30 PS Power Boost

Sämtliche Angaben in dieser Broschüre sind so genau und aktuell wie möglich. Allerdings können Ungenauigkeiten, Fehler oder Auslassungen auftreten. Technische Änderungen können ohne Ankündigung jederzeit vorgenommen werden. Daher sollten gegebenenfalls alle Daten vor dem Kauf durch den Massey Ferguson-Vertriebspartner bestätigt werden.

Wichtige Merkmale MF 7200 CENTORA

Hier finden Sie eine kurze Zusammenfassung einer Auswahl der leistungsbestimmenden Funktionen der MF 7200 CENTORA -Baureihe, die ihre Spitzenposition bei den konventionellen Hochleistungs-Mähdreschern weiter ausbauen.

01 PowerFlow. Das ultimative Schneidwerk mit langer Entwicklungsgeschichte. Einfach an- und abzuhängen, einfach je nach Erntegut wechselbar. Sorgt zu jeder Zeit für gleichmäßigen Gutfluss.

02 Dreschtrommel, Rotationsabscheider und Dreschkorb sind sehr massiv. Das Abscheiden und Dreschen mit drei Dreschtrommeln sorgt für Höchleistung. Die Einstellung erfolgt einfach übers Bedienterminal.

03 Constant Flow sorgt automatisch für eine optimale Durchsatzleistung der Maschine.

04 Strohmanagement mit „gleichmäßiger Verteilung“ bis zu 9 m breit dank dem Strohhäcksler und dem einfach einstellbaren Spreuverteiler.

05 Datavision – Steuerung, Überwachung und Anpassung sämtlicher wichtiger Komponenten der Maschine von einem leicht sichtbaren und einfach verwendbaren Terminal aus. Einfache Aufrüstung ermöglicht Ertragskartierung und Datensammlung.

06 Kühl, geräuschlos und ruhig, wie Erntearbeit sein sollte. Die Kabine ist ein ruhiger und bequemer Ort mit bisher unerreichten Sichtverhältnissen, bei denen sich jedes Bedienelement komfortabel und effizient betätigen lässt.

07 Mais: Das optional erhältliche Maiskit ist speziell für die Maschine konzipiert worden und garantiert höchste Ernteleistung auch unter schwierigen Kultubedingungen.

08 Weizen: Das Dreschsystem des CENTORA ist ein Garant für hohe Leistung. Gleichzeitig sichert das einzigartige System mit acht Schüttlern die Strohqualität.

09 Raps: Das einzigartige PowerFlow-Schneidwerk ermöglicht die Beschickung der Maschine mit zuvor unerreichten Erntegutmengen. Die Rapsschnecke beugt Materialverlust vor, dies ermöglicht höhere Geschwindigkeiten und erhöht die Arbeitsleistung zusätzlich. Zwei Rapsmesser lassen sich leicht in die vorhandenen Halterungen einsetzen und anschließen.

10 Grassamen: CENTORA ist die einzige Maschine auf dem Markt, die speziell für die Ernte von Grassamen konzipiert wurde. Ein stabiles Fahrgestell, große Wellen und Lager sowie ein leistungsstarker Antrieb gewährleisten auch bei anspruchsvollen Erntebedingungen eine extrem lange Lebensdauer und zuletzt einen hohen Wiederverkaufswert.

11 CENTORA bietet Ihnen eine Lösung für alle Ihre Ernteanforderungen. Sie können sicher sein, dass dieses starke Power-Paket auch bei widriger Witterung seinen Aufgaben gewachsen ist. Dies sichert Ihre Ernte und optimiert Ihre Gewinne.

AGCO **MASSEY FERGUSON** ist ein weltweites Markenzeichen der AGCO Corporation.
© AGCO Limited. 2008 | German/1108/20m | 14593/0908/80m

MASSEY FERGUSON